GENAYA

Genaya

Projekt: brodbeck/koepp design

Sofa wolnostojąca

GENAYA SOFA 2U 2B

GENAYA SOFA 3U 3B

GENAYA SOFA 3U 2B

GENAYA SOFA 4U 4B

GENAYA SOFA 4U 3B

Sofa z panelami, wolnostojąca

GENAYA SOFA 3U 3B PN

GENAYA SOFA 3U 2B PN

GENAYA SOFA 4U 4B PN

GENAYA SOFA 4U 3B PN

Sofa dwustronna z panelem, wolnostojąca

GENAYA SOFA 2U/2U 4B PN

Pufa wolnostojąca

GENAYA POUFFE 2U

GENAYA POUFFE 3U

Genaya

Projekt: brodbeck/koepp design

Sofa do integracji

GENAYA SOFA 2U 2B IN

GENAYA SOFA 3U 3B IN

GENAYA SOFA 3U 2B IN

GENAYA SOFA 4U 4B IN

GENAYA SOFA 4U 3B IN

Sofa z panelami, do integracji

GENAYA SOFA 3U 3B PN IN

GENAYA SOFA 3U 2B PN IN

GENAYA SOFA 4U 4B PN IN

GENAYA SOFA 4U 3B PN IN

Sofa dwustronna z panelem, do integracji

GENAYA SOFA 2U/2U 4B PN

Pufa do integracji

GENAYA POUFFE 2U IN

GENAYA POUFFE 3U IN

Blat do integracji puf i sof

GENAYA TABLE TOP RC 1

GENAYA TABLE TOP A90

GENAYA TABLE TOP A120

Blat do integracji sof dwustronnych

GENAYA TABLE TOP RC 2

Genaya

Projekt: brodbeck/koepp design

Przykładowe konfiguracje

Genaya sofa z panelami wysokimi, wolnostojąca

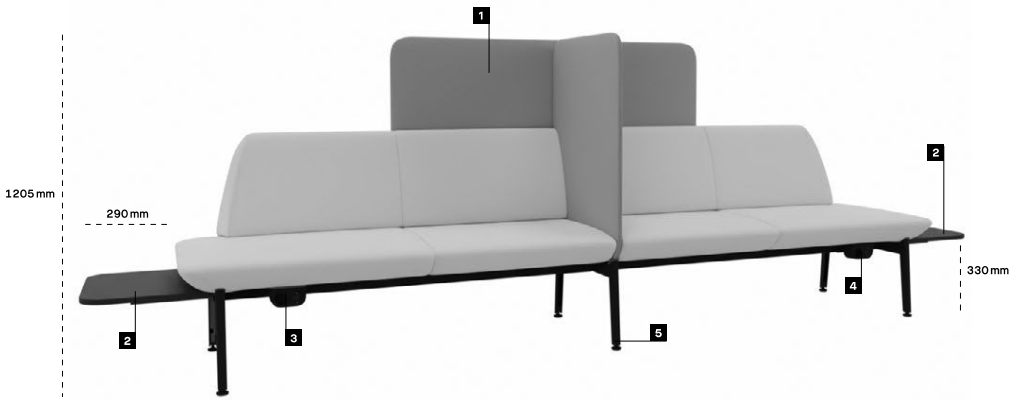

1 Panele wysokie
2 Stolik zewnętrzny lewy i prawy
3 Media port (położenie A)
4 Media port (położenie B)
5 Podstawa metalowa

Genaya sofa z panelami niskimi, wolnostojąca

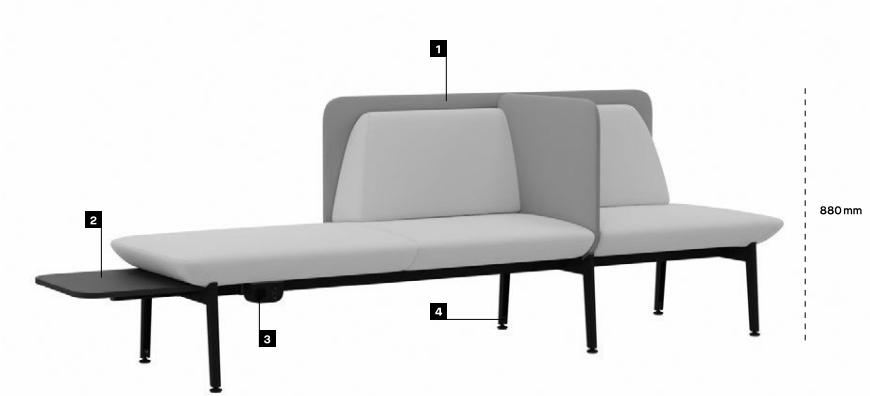

1 Panele niskie
2 Stolik zewnętrzny lewy
3 Media port (położenie A)
4 Podstawa metalowa

Przykładowe układy złożone z sof, puf oraz blatów do integracji

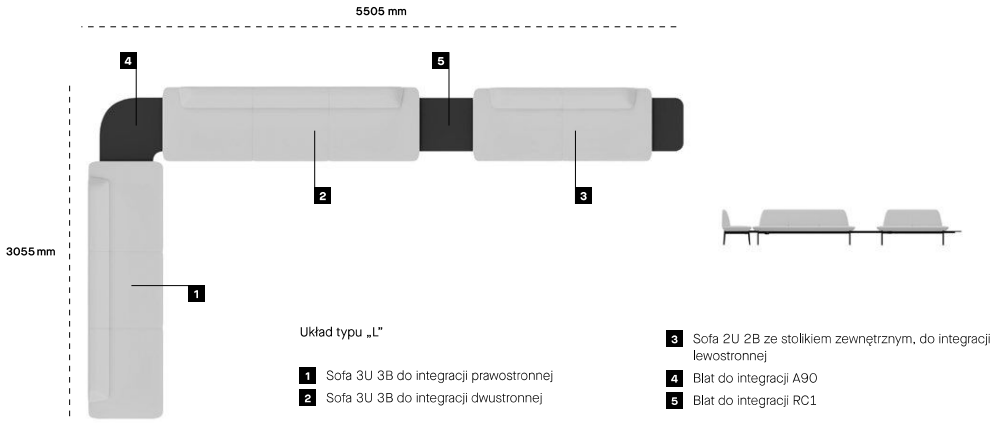

Układ typu „L"

1 Sofa 3U 3B do integracji prawostronnej
2 Sofa 3U 3B do integracji dwustronnej
3 Sofa 2U 2B ze stolikiem zewnętrznym, do integracji lewostronnej
4 Blat do integracji A90
5 Blat do integracji RC1

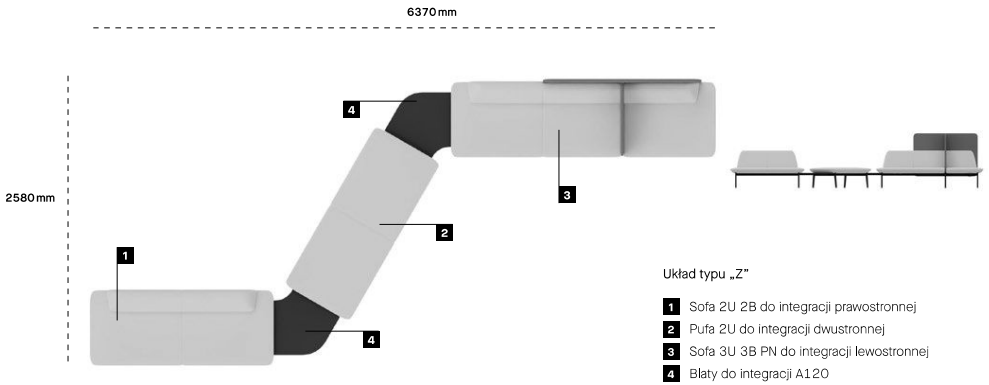

Układ typu „Z"

1 Sofa 2U 2B do integracji prawostronnej
2 Pufa 2U do integracji dwustronnej
3 Sofa 3U 3B PN do integracji lewostronnej
4 Blaty do integracji A120

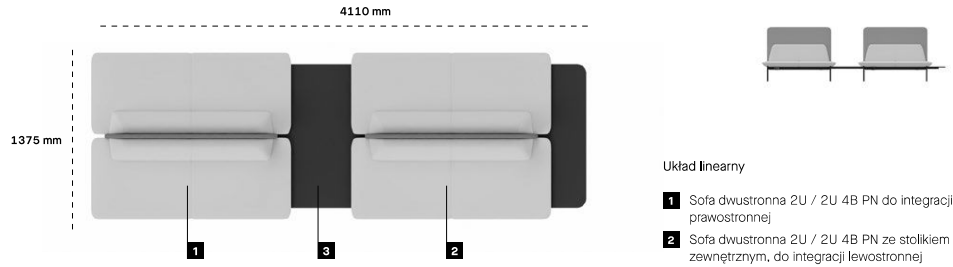

Układ linearny

1 Sofa dwustronna 2U / 2U 4B PN do integracji prawostronnej
2 Sofa dwustronna 2U / 2U 4B PN ze stolikiem zewnętrznym, do integracji lewostronnej
3 Blat do integracji RC2

Cennik

Genaya sofa wolnostojąca

Siedzisko i oparcie – tapicerowane, pianka wylewana trudnozapalna.
Podstawa – rama i nogi wykonane ze stali malowanej proszkowo,
stopki plastikowe w kolorze czarnym.

wersja prawa

wersja lewa

				GENAYA SOFA 2U 2B	GENAYA SOFA 3U 3B	GENAYA SOFA 3U 2B
				W 1660 mm D 670 mm H 815 mm SH 450 mm WT 52,1 kg	W 2365 mm D 670 mm H 815 mm SH 450 mm WT 73,6 kg	W 2365 mm D 670 mm H 815 mm SH 450 mm WT 67,8 kg
				Cena podstawowa (PLN) wg grupy cenowej tapicerek		
			2	5769,-	8071,-	7126,-
			3	5835,-	8133,-	7183,-
			4	6082,-	8527,-	7492,-
			5	6303,-	8854,-	7802,-
Wersja	Lewa		V-L	–	–	●
	Prawa		V-R			○
Wykończenie oparcia	Tapicerka		BA-⑤	●	●	●
Wykończenie siedziska	Tapicerka	Gatunek tapicerki jest taki sam jak dla oparcia, kolory mogą się różnić	SE-⑤	●	●	●
Wykończenie podstawy	Stal malowana proszkowo		BC-③	●	●	●
Media	Brak			●	●	●
	Media port Phase (położenie A) 1 × gniazdo zasilające 1 × podwójna ładowarka USB (A + C)	Kolor czarny	A-YJ001-⑧-B	1768,-	1768,-	1768,-
	Media port Phase (położenie B) 1 × gniazdo zasilające 1 × podwójna ładowarka USB (A + C)	Kolor czarny	B-YJ001-⑧-B			
Wyprowadzenie kabla zasilającego media portu w nodze tylnej	Brak	Dla konfiguracji bez media portu		●	●	●
	Lewej	Dla konfiguracji z media portem	VC-L	○	○	○
	Prawej	Dla konfiguracji z media portem	VC-R			
Stolik zewnętrzny (290 mm – szerokość użytkowa)	Brak			●	●	●
	Lewy	Melamina (MFC)	TF-①-L	332,-	332,-	332,-
		Laminat		677,-	677,-	677,-
		Fenix NTM®		734,-	734,-	734,-
	Prawy	Melamina (MFC)	TF-①-R	332,-	332,-	332,-
		Laminat		677,-	677,-	677,-
		Fenix NTM®		734,-	734,-	734,-
	Lewy i prawy	Melamina (MFC)	TF-①-LR	664,-	664,-	664,-
		Laminat		1354,-	1354,-	1354,-
		Fenix NTM®		1468,-	1468,-	1468,-

① – Podaj kod koloru blatu – patrz wykończenia
③ – Podaj kod koloru elementu metalowego – patrz wykończenia
⑤ – Podaj kod koloru tapicerki z wybranej grupy cenowej – patrz wykończenia
⑧ – Podaj standard media portu: CH13, FR, GB, GE

● Dostępny w standardzie (uwzględniony w cenie podstawowej)
○ Dostępny jako opcja (uwzględniony w cenie podstawowej)

GRUPA CENOWA 2: Cura, Valencia, Xtreme
GRUPA CENOWA 3: Main Line Flax, Silvertex, Step/Step Melange
GRUPA CENOWA 4: Blazer, skai Parotega, Synergy
GRUPA CENOWA 5: Remix 3

				GENAYA SOFA 2U 2B	GENAYA SOFA 3U 3B	GENAYA SOFA 3U 2B
Stopki	Stopki plastikowe		GD	●	●	●
	Stopki antypoślizgowe		GDN	31,-	31,-	31,-
	Stopki z przykręcanym mocowaniem do podłoża	2 szt. mocowania	GDS	199,-	199,-	199,-
	Stopki z przyklejanym mocowaniem do podłoża		GDG	45,-	45,-	45,-
Materiały drewniane i drewnopochodne	Surowiec – EU Timber regulation, z lasów certyfikowanych, certyfikat FSC – uprawnione spółki	Dla modeli bez stolików zewnętrznych	FSC	●	●	●
	Surowiec – EU Timber regulation	Dla modeli ze stolikami zewnętrznymi	EUTR	○	○	○
Montaż	Rozmontowany, opakowanie z kartonu		PACK-UA	●	●	●
	Częściowo zmontowany, bez opakowania	Dla modeli ze stolikami zewnętrznymi	PACK-ABDF	○	○	○
	Zmontowany, bez opakowania	Dla modeli bez stolików zewnętrznych	PACK-BDF	○	○	○
Przykład zamówienia	GENAYA SOFA 2U 2B (BA-CUR60110 SE-CUR60110 BC-BL TF-MB-LGD FSC PACK-UA)					

● Dostępny w standardzie (uwzględniony w cenie podstawowej)
○ Dostępny jako opcja (uwzględniony w cenie podstawowej)

Cennik

Genaya sofa wolnostojąca

Siedzisko i oparcie – tapicerowane, pianka wylewana trudnozapalna.
Podstawa – rama i nogi wykonane ze stali malowanej proszkowo,
stopki plastikowe w kolorze czarnym.

wersja lewa

wersja prawa

	GENAYA SOFA 4U 4B	GENAYA SOFA 4U 3B
	W 3070 mm D 670 mm H 815 mm SH 450 mm WT 98,9 kg	W 3070 mm D 670 mm H 815 mm SH 450 mm WT 93,1 kg
	Cena podstawowa (PLN) wg grupy cenowej tapicerek	
2	10662,-	9716,-
3	10732,-	9791,-
4	11263,-	10228,-
5	11691,-	10639,-

Wersja	Lewa		V-L	—	●
	Prawa		V-R		○
Wykończenie oparcia	Tapicerka		BA-⑤	●	●
Wykończenie siedziska	Tapicerka	Gatunek tapicerki jest taki sam jak dla oparcia, kolory mogą się różnić	SE-⑤	●	●
Wykończenie podstawy	Stal malowana proszkowo		BC-③	●	●
Media	Brak			●	●
	Media port Phase (położenie A) 1 × gniazdo zasilające 1 × podwójna ładowarka USB (A + C)	Kolor czarny	A-YJ001-⑧-B	1768,-	1768,-
	Media port Phase (położenie B) 1 × gniazdo zasilające 1 × podwójna ładowarka USB (A + C)	Kolor czarny	B-YJ001-⑧-B		
	2 × Media port Phase (położenie A i B) 1 × gniazdo zasilające 1 × podwójna ładowarka USB (A + C)	Kolor czarny	AB-YJ001-⑧-B	3183,-	3183,-
Wyprowadzenie kabla zasilającego media portu w nodze tylnej	Brak	Dla konfiguracji bez media portu		●	●
	Lewej	Dla konfiguracji z media portem	VC-L	○	○
	Prawej	Dla konfiguracji z media portem	VC-R		
Stolik zewnętrzny (290 mm – szerokość użytkowa)	Brak			●	●
	Lewy	Melamina (MFC)	TF-①-L	332,-	332,-
		Laminat		677,-	677,-
		Fenix NTM®		734,-	734,-
	Prawy	Melamina (MFC)	TF-①-R	332,-	332,-
		Laminat		677,-	677,-
		Fenix NTM®		734,-	734,-
	Lewy i prawy	Melamina (MFC)	TF-①-LR	664,-	664,-
		Laminat		1354,-	1354,-
		Fenix NTM®		1468,-	1468,-

① – Podaj kod koloru blatu– patrz wykończenia
③ – Podaj kod koloru elementu metalowego – patrz wykończenia
⑤ – Podaj kod koloru tapicerki z wybranej grupy cenowej – patrz wykończenia
⑧ – Podaj standard media portu: CH13, FR, GB, GE

● Dostępny w standardzie (uwzględniony w cenie podstawowej)
○ Dostępny jako opcja (uwzględniony w cenie podstawowej)

GRUPA CENOWA 2: Cura, Valencia, Xtreme
GRUPA CENOWA 3: Main Line Flax, Silvertex, Step/Step Melange
GRUPA CENOWA 4: Blazer, skai Parotega, Synergy
GRUPA CENOWA 5: Remix 3

				GENAYA SOFA 4U 4B	GENAYA SOFA 4U 3B
Stopki	Stopki plastikowe		GD	●	●
	Stopki antypoślizgowe		GDN	31,-	31,-
	Stopki z przykręcanym mocowaniem do podłoża	3 szt. mocowania	GDS	199,-	199,-
	Stopki z przyklejanym mocowaniem do podłoża		GDG	45,-	45,-
Materiały drewniane i drewnopochodne	Surowiec – EU Timber regulation, z lasów certyfikowanych, certyfikat FSC – uprawnione spółki	Dla modeli bez stolików zewnętrznych	FSC	●	●
	Surowiec – EU Timber regulation	Dla modeli ze stolikami zewnętrznymi	EUTR	○	○
Montaż	Rozmontowany, opakowanie z kartonu		PACK-UA	●	●
	Częściowo zmontowany, bez opakowania	Dla modeli ze stolikami zewnętrznymi	PACK-ABDF	○	○
	Zmontowany, bez opakowania	Dla modeli bez stolików zewnętrznych	PACK-BDF	○	○

Przykład zamówienia	GENAYA SOFA 4U 3B (V-L BA-CUR60110 SE-CUR60110 BC-BL GDN FSC PACK-UA)

● Dostępny w standardzie (uwzględniony w cenie podstawowej)
○ Dostępny jako opcja (uwzględniony w cenie podstawowej)

Cennik

Genaya sofa z panelami, wolnostojąca

Siedzisko i oparcie – tapicerowane, pianka wylewana trudnozapalna.
Panele – tapicerowane, pianka cięta trudnozapalna.
Podstawa – rama i nogi wykonane ze stali malowanej proszkowo, stopki plastikowe w kolorze czarnym.

Wersja lewa

Wersja lewa

Wersja prawa

Wersja prawa

	GENAYA SOFA 3U 3B PN	GENAYA SOFA 3U 2B PN
	W 2395 mm D 705 mm H 880/1205 mm* SH 450 mm WT 97,7/104,2 kg**	W 2395 mm D 705 mm H 880/1205 mm* SH 450 mm WT 91,9/98,4 kg**
	Cena podstawowa (PLN) wg grupy cenowej tapicerek	
2	8071,-	7126,-
3	8133,-	7183,-
4	8527,-	7492,-
5	8854,-	7802,-

Wersja	Lewa			V-L	–	●
	Prawa			V-R		○
Wykończenie oparcia	Tapicerka			BA-(5)	●	●
Wykończenie siedziska	Tapicerka	Gatunek tapicerki jest taki sam jak dla oparcia, kolory mogą się różnić		SE-(5)	●	●
Wykończenie panelu (gatunek i kolor tapicerki może być inny jak dla oparcia i siedziska)	Panele niskie, tapicerowane	Grupa cenowa:	2	P-L-(5)	1888,-	1888,-
			3		1923,-	1923,-
			4		2060,-	2060,-
			5		2210,-	2210,-
	Panele wysokie, tapicerowane	Grupa cenowa:	2	P-H-(5)	2480,-	2480,-
			3		2520,-	2520,-
			4		2820,-	2820,-
			5		3103,-	3103,-
Wykończenie podstawy	Stal malowana proszkowo			BC-(3)	●	●
Media	Brak				●	●
	Media port Phase (położenie A) 1 × gniazdo zasilające 1 × podwójna ładowarka USB (A + C)	Kolor czarny		A-YJ001-(8)-B	1768,-	1768,-
	Media port Phase (położenie B) 1 × gniazdo zasilające 1 × podwójna ładowarka USB (A + C)	Kolor czarny		B-YJ001-(8)-B		
Wyprowadzenie kabla zasilającego media portu w nodze tylnej	Brak	Dla konfiguracji bez media portu			●	●
	Lewej	Dla konfiguracji z media portem		VC-L	○	○
	Prawej	Dla konfiguracji z media portem		VC-R		

* – x/y mm – x: wysokość całkowita z niskimi panelami/y: wysokość całkowita z wysokimi panelami

** – x/y kg – x: waga całkowita z niskimi panelami/y: waga całkowita z wysokimi panelami

(3) – Podaj kod koloru elementu metalowego – patrz wykończenia

(5) – Podaj kod koloru tapicerki z wybranej grupy cenowej – patrz wykończenia

(8) – Podaj standard media portu: CH13, FR, GB, GE

● Dostępny w standardzie (uwzględniony w cenie podstawowej)

○ Dostępny jako opcja (uwzględniony w cenie podstawowej)

GRUPA CENOWA 2: Cura, Valencia, Xtreme
GRUPA CENOWA 3: Main Line Flax, Silvertex, Step/Step Melange
GRUPA CENOWA 4: Blazer, skai Parotega, Synergy
GRUPA CENOWA 5: Remix 3

					GENAYA SOFA 3U 3B PN	GENAYA SOFA 3U 2B PN
Stolik zewnętrzny (290 mm – szerokość użytkowa)	Brak				●	●
	Lewy	Melamina (MFC)		TF-(1)-L	332,-	332,-
		Laminat			677,-	677,-
		Fenix NTM®			734,-	734,-
	Prawy	Melamina (MFC)		TF-(1)-R	332,-	332,-
		Laminat			677,-	677,-
		Fenix NTM®			734,-	734,-
	Lewy i prawy	Melamina (MFC)		TF-(1)-LR	664,-	664,-
		Laminat			1354,-	1354,-
		Fenix NTM®			1468,-	1468,-
Stopki	Stopki plastikowe			GD	●	●
	Stopki antypoślizgowe			GDN	31,-	31,-
	Stopki z przykręcanym mocowaniem do podłoża		3 szt. mocowania	GDS	199,-	199,-
	Stopki z przyklejanym mocowaniem do podłoża			GDG	45,-	45,-
Materiały drewniane i drewnopochodne	Surowiec – EU Timber regulation, z lasów certyfikowanych, certyfikat FSC – uprawnione spółki		Dla modeli bez stolików zewnętrznych	FSC	●	●
	Surowiec – EU Timber regulation		Dla modeli ze stolikami zewnętrznymi	EUTR	○	○
Montaż	Rozmontowany, opakowanie z kartonu			PACK-UA	●	●
	Częściowo zmontowany, bez opakowania		Dla modeli ze stolikami zewnętrznymi	PACK-ABDF	○	○
	Zmontowany, bez opakowania		Dla modeli bez stolików zewnętrznych	PACK-BDF	○	○
Przykład zamówienia	GENAYA SOFA 3U 3B PN (BA-CUR60110 SE-CUR60112 P-L-XR047 BC-BL GDN FSC PACK-UA)					

(1) – Podaj kod koloru blatu – patrz wykończenia

● Dostępny w standardzie (uwzględniony w cenie podstawowej)

○ Dostępny jako opcja (uwzględniony w cenie podstawowej)

Cennik

Genaya sofa z panelami, wolnostojąca

Siedzisko i oparcie – tapicerowane, pianka wylewana trudnozapalna.
Panele – tapicerowane, pianka cięta trudnozapalna.
Podstawa – rama i nogi wykonane ze stali malowanej proszkowo,
stopki plastikowe w kolorze czarnym.

Wersja lewa

Wersja prawa

	GENAYA SOFA 4U 4B PN	GENAYA SOFA 4U 3B PN
	W 3100 mm D 705 mm H 880/1205 mm* SH 450 mm WT 119,3/125,8 kg**	W 3100 mm D 705 mm H 880/1205 mm* SH 450 mm WT 113,5/120,0 kg**
	Cena podstawowa (PLN) wg grupy cenowej tapicerek	
2	10662,-	9716,-
3	10732,-	9791,-
4	11263,-	10228,-
5	11691,-	10639,-

Wersja	Lewa			V-L	—	●
	Prawa			V-R		○
Wykończenie oparcia	Tapicerka			BA-(5)	●	●
Wykończenie siedziska	Tapicerka	Gatunek tapicerki jest taki sam jak dla oparcia, kolory mogą się różnić		SE-(5)	●	●
Wykończenie panelu (gatunek i kolor tapicerki może być inny jak dla oparcia i siedziska)	Panele niskie, tapicerowane	Grupa cenowa:	2	P-L-(5)	1888,-	1888,-
			3		1923,-	1923,-
			4		2060,-	2060,-
			5		2210,-	2210,-
	Panele wysokie, tapicerowane	Grupa cenowa:	2	P-H-(5)	2480,-	2480,-
			3		2520,-	2520,-
			4		2820,-	2820,-
			5		3103,-	3103,-
Wykończenie podstawy	Stal malowana proszkowo			BC-(3)	●	●
Media	Brak				●	●
	Media port Phase (położenie A) 1 × gniazdo zasilające 1 × podwójna ładowarka USB (A + C)		Kolor czarny	A-YJ001-(8)-B	1768,-	1768,-
	Media port Phase (położenie B) 1 × gniazdo zasilające 1 × podwójna ładowarka USB (A + C)			B-YJ001-(8)-B		
	2 × Media port Phase (położenie A i B) 1 × gniazdo zasilające 1 × podwójna ładowarka USB (A + C)			AB-YJ001-(8)-B	3183,-	3183,-

* – x/y mm – x: wysokość całkowita z niskimi panelami/y: wysokość całkowita z wysokimi panelami

** – x/y kg – x: waga całkowita z niskimi panelami/y: waga całkowita z wysokimi panelami

(3) – Podaj kod koloru elementu metalowego – patrz wykończenia

(5) – Podaj kod koloru tapicerki z wybranej grupy cenowej – patrz wykończenia

(8) – Podaj standard media portu: CH13, FR, GB, GE

● Dostępny w standardzie (uwzględniony w cenie podstawowej)

○ Dostępny jako opcja (uwzględniony w cenie podstawowej)

GRUPA CENOWA 2: Cura, Valencia, Xtreme
GRUPA CENOWA 3: Main Line Flax, Silvertex, Step/Step Melange
GRUPA CENOWA 4: Blazer, skai Parotega, Synergy
GRUPA CENOWA 5: Remix 3

					GENAYA SOFA 4U 4B PN	GENAYA SOFA 4U 3B PN
Wyprowadzenie kabla zasilającego media portu w nodze tylnej	Brak	Dla konfiguracji bez media portu			●	●
	Lewej	Dla konfiguracji z media portem		VC-L	○	○
	Prawej			VC-R		
Stolik zewnętrzny (290 mm – szerokość użytkowa)	Brak				●	●
	Lewy	Melamina (MFC)		TF-(1)-L	332,-	332,-
		Laminat			677,-	677,-
		Fenix NTM®			734,-	734,-
	Prawy	Melamina (MFC)		TF-(1)-R	332,-	332,-
		Laminat			677,-	677,-
		Fenix NTM®			734,-	734,-
	Lewy i prawy	Melamina (MFC)		TF-(1)-LR	664,-	664,-
		Laminat			1354,-	1354,-
		Fenix NTM®			1468,-	1468,-
Stopki	Stopki plastikowe			GD	●	●
	Stopki antypoślizgowe			GDN	31,-	31,-
	Stopki z przykręcanym mocowaniem do podłoża		3 szt. mocowania	GDS	199,-	199,-
	Stopki z przyklejanym mocowaniem do podłoża			GDG	45,-	45,-
Materiały drewniane i drewnopochodne	Surowiec – EU Timber regulation, z lasów certyfikowanych, certyfikat FSC – uprawnione spółki		Dla modeli bez stolików zewnętrznych	FSC	●	●
	Surowiec – EU Timber regulation		Dla modeli ze stolikami zewnętrznymi	EUTR	○	○
Montaż	Rozmontowany, opakowanie z kartonu			PACK-UA	●	●
	Częściowo zmontowany, bez opakowania		Dla modeli ze stolikami zewnętrznymi	PACK-ABDF	○	○
	Zmontowany, bez opakowania		Dla modeli bez stolików zewnętrznych	PACK-BDF	○	○
Przykład zamówienia	GENAYA SOFA 4U 3B PN (V-L BA-VL4052 SE-VL4003 P-H-VL4052 BC-WK AB-YJ001-GE-B VC-R TF-MS-LR GDS FSC PACK-UA)					

(1) – Podaj kod koloru blatu– patrz wykończenia

● Dostępny w standardzie (uwzględniony w cenie podstawowej)

○ Dostępny jako opcja (uwzględniony w cenie podstawowej)

Cennik

Genaya sofa dwustronna z panelem, wolnostojąca

Siedziska i oparcia – tapicerowane, pianka wylewana trudnozapalna.
Panel – tapicerowany, pianka cięta trudnozapalna.
Podstawa – rama i nogi wykonane ze stali malowanej proszkowo, stopki plastikowe w kolorze czarnym.

	GENAYA SOFA 2U/2U 4B PN
	W 1660 mm D 1375 mm H 880/1205 mm* SH 450 mm WT 113,6/118,6 kg**
	Cena podstawowa (PLN) wg grupy cenowej tapicerek
2	9923,-
3	9999,-
4	10233,-
5	10454,-

Wykończenie oparć	Tapicerka			BA-(5)	•
Wykończenie siedzisk	Tapicerka	Gatunek tapicerki jest taki sam jak dla oparcia, kolory mogą się różnić		SE-(5)	•
Wykończenie panelu (gatunek i kolor tapicerki może być inny jak dla oparcia i siedziska)	Panele niskie, tapicerowane	Grupa cenowa:	2	P-L-(5)	1212,-
			3		1247,-
			4		1326,-
			5		1627,-
	Panele wysokie, tapicerowane	Grupa cenowa:	2	P-H-(5)	1618,-
			3		1658,-
			4		1848,-
			5		2038,-
Wykończenie podstawy	Stal malowana proszkowo			BC-(3)	•
Media	Brak				•
	Media port Phase (położenie A) 1 × gniazdo zasilające 1 × podwójna ładowarka USB (A + C)	Kolor czarny		A-YJ001-(8)-B	1768,-
	2 × Media port Phase (położenie A i B) 1 × gniazdo zasilające 1 × podwójna ładowarka USB (A + C)	Kolor czarny		AB-YJ001-(8)-B	3183,-
Wyprowadzenie kabla zasilającego media portu w nodze tylnej	Brak	Dla konfiguracji bez media portu			•
	Lewej	Dla konfiguracji z media portem		VC-L	○
	Prawej	Dla konfiguracji z media portem		VC-R	○

* – x/y mm – x: wysokość całkowita z niskimi panelami/y: wysokość całkowita z wysokimi panelami

** – x/y kg – x: waga całkowita z niskimi panelami/y: waga całkowita z wysokimi panelami

(3) – Podaj kod koloru elementu metalowego – patrz wykończenia

(5) – Podaj kod koloru tapicerki z wybranej grupy cenowej – patrz wykończenia

(8) – Podaj standard media portu: CH13, FR, GB, GE

• Dostępny w standardzie (uwzględniony w cenie podstawowej)

○ Dostępny jako opcja (uwzględniony w cenie podstawowej)

GRUPA CENOWA 2: Cura, Valencia, Xtreme
GRUPA CENOWA 3: Main Line Flax, Silvertex, Step/Step Melange
GRUPA CENOWA 4: Blazer, skai Parotega, Synergy
GRUPA CENOWA 5: Remix 3

				GENAYA SOFA 2U/2U 4B PN
Stolik zewnętrzny (290 mm – szerokość użytkowa)	Brak			•
	Lewy	Melamina (MFC)	TF-(1)-L	664,-
		Laminat		1354-
		Fenix NTM®		1468,-
	Prawy	Melamina (MFC)	TF-(1)-R	664,-
		Laminat		1354-
		Fenix NTM®		1468,-
	Lewy i prawy	Melamina (MFC)	TF-(1)-LR	1328,-
		Laminat		2708,-
		Fenix NTM®		2936,-
Stopki	Stopki plastikowe		GD	•
	Stopki antypoślizgowe		GDN	31,-
	Stopki z przykręcanym mocowaniem do podłoża	2 szt. mocowania	GDS	199,-
	Stopki z przyklejanym mocowaniem do podłoża		GDG	45,-
Materiały drewniane i drewnopochodne	Surowiec – EU Timber regulation, z lasów certyfikowanych, certyfikat FSC – uprawnione spółki	Dla modeli bez stolików zewnętrznych	FSC	•
	Surowiec – EU Timber regulation	Dla modeli ze stolikami zewnętrznymi	EUTR	○
Montaż	Rozmontowany, opakowanie z kartonu		PACK-UA	•
	Częściowo zmontowany, bez opakowania	Dla modeli ze stolikami zewnętrznymi	PACK-ABDF	○
	Zmontowany, bez opakowania	Dla modeli bez stolików zewnętrznych	PACK-BDF	○
Przykład zamówienia	GENAYA SOFA 2U/2U 4B PN (BA-VL3067 SE-VL4045 P-L-XR094 BC-WK GDN FSC PACK-UA)			

(1) – Podaj kod koloru blatu – patrz wykończenia

• Dostępny w standardzie (uwzględniony w cenie podstawowej)

○ Dostępny jako opcja (uwzględniony w cenie podstawowej)

Cennik

Genaya pufa wolnostojąca

Siedzisko – tapicerowane, pianka wylewana trudnozapalna.
Podstawa – rama i nogi wykonane ze stali malowanej proszkowo, stopki plastikowe w kolorze czarnym.

			GENAYA POUFFE 2U	GENAYA POUFFE 3U
			W 1660 mm D 670 mm H 450 mm SH 450 mm WT 41,4 kg	W 2365 mm D 670 mm H 450 mm SH 450 mm WT 57,1 kg
			Cena podstawowa (PLN) wg grupy cenowej tapicerek	
		2	3740,-	4893,-
		3	3793,-	4951,-
		4	3917,-	5145,-
		5	4058,-	5349,-
Wykończenie siedziska	Tapicerka	SE-(5)	●	●
Wykończenie podstawy	Stal malowana proszkowo	BC-(3)	●	●
Media	Brak		●	●
	Media port Phase (położenie A) 1 × gniazdo zasilające 1 × podwójna ładowarka USB (A + C) — Kolor czarny	A-YJ001-(8)-B	1768,-	1768,-
	2 × Media port Phase (położenie A i B) 1 × gniazdo zasilające 1 × podwójna ładowarka USB (A + C) — Kolor czarny	AB-YJ001-(8)-B	—	3183,-
Wyprowadzenie kabla zasilającego media portu w nodze tylnej	Brak — Dla konfiguracji bez media portu		●	●
	Lewej — Dla konfiguracji z media portem	VC-L	○	○
	Prawej — Dla konfiguracji z media portem	VC-R		—
Stolik zewnętrzny (290 mm – szerokość użytkowa)	Brak		●	●
	Lewy — Melamina (MFC)	TF-(1)-L	332,-	332,-
	Lewy — Laminat	TF-(1)-L	677,-	677,-
	Lewy — Fenix NTM®	TF-(1)-L	734,-	734,-
	Prawy — Melamina (MFC)	TF-(1)-R	332,-	332,-
	Prawy — Laminat	TF-(1)-R	677,-	677,-
	Prawy — Fenix NTM®	TF-(1)-R	734,-	734,-
	Lewy i prawy — Melamina (MFC)	TF-(1)-LR	664,-	664,-
	Lewy i prawy — Laminat	TF-(1)-LR	1354,-	1354,-
	Lewy i prawy — Fenix NTM®	TF-(1)-LR	1468,-	1468,-

(1) – Podaj kod koloru blatu – patrz wykończenia
(3) – Podaj kod koloru elementu metalowego – patrz wykończenia
(5) – Podaj kod koloru tapicerki z wybranej grupy cenowej – patrz wykończenia
(8) – Podaj standard media portu: CH13, FR, GB, GE

● Dostępny w standardzie (uwzględniony w cenie podstawowej)
○ Dostępny jako opcja (uwzględniony w cenie podstawowej)

GRUPA CENOWA 2: Cura, Valencia, Xtreme
GRUPA CENOWA 3: Main Line Flax, Silvertex, Step/Step Melange
GRUPA CENOWA 4: Blazer, skai Parotega, Synergy
GRUPA CENOWA 5: Remix 3

				GENAYA POUFFE 2U	GENAYA POUFFE 3U
Stopki	Stopki plastikowe		GD	●	●
	Stopki antypoślizgowe		GDN	31,-	31,-
	Stopki z przykręcanym mocowaniem do podłoża	2 szt. mocowania	GDS	199,-	199,-
	Stopki z przyklejanym mocowaniem do podłoża		GDG	45,-	45,-
Materiały drewniane i drewnopochodne	Surowiec – EU Timber regulation, z lasów certyfikowanych, certyfikat FSC – uprawnione spółki	Dla modeli bez stolików zewnętrznych	FSC	●	●
	Surowiec – EU Timber regulation	Dla modeli ze stolikami zewnętrznymi	EUTR	○	○
Montaż	Rozmontowany, opakowanie z kartonu		PACK-UA	●	●
	Częściowo zmontowany, opakowanie z kartonu	Dla modeli ze stolikami zewnętrznymi	PACK-A	○	○
	Zmontowany, opakowanie z kartonu	Dla modeli bez stolików zewnętrznych	PACK-ASM	○	○
	Częściowo zmontowany, bez opakowania	Dla modeli ze stolikami zewnętrznymi	PACK-ABDF	○	○
	Zmontowany, bez opakowania	Dla modeli bez stolików zewnętrznych	PACK-BDF	○	○
Przykład zamówienia	GENAYA POUFFE 3U (SE-CUR64194 BC-BL GDS FSC PACK-UA)				

● Dostępny w standardzie (uwzględniony w cenie podstawowej)
○ Dostępny jako opcja (uwzględniony w cenie podstawowej)

Cennik

Genaya sofa do integracji

Siedzisko i oparcie – tapicerowane, pianka wylewana trudnozapalna.
Podstawa – rama i nogi wykonane ze stali malowanej proszkowo, stopki plastikowe w kolorze czarnym.
Integracja w układy – z innymi sofami lub pufami do integracji za pomocą dodatkowych blatów.

wersja prawa

wersja lewa

	GENAYA SOFA 2U 2B IN	GENAYA SOFA 3U 3B IN	GENAYA SOFA 3U 2B IN
	W 1660 mm D 670 mm H 815 mm SH 450 mm WT 52,0 kg	W 2365 mm D 670 mm H 815 mm SH 450 mm WT 73,5 kg	W 2365 mm D 670 mm H 815 mm SH 450 mm WT 67,7 kg
	Cena podstawowa (PLN) wg grupy cenowej tapicerek		
2	5769,-	8071,-	7126,-
3	5835,-	8133,-	7183,-
4	6082,-	8527,-	7492,-
5	6303,-	8854,-	7802,-

Integracja	Prawostronna	Dla modelu bez stolika lub ze stolikiem zewnętrznym lewym	IN-R	•	–	–	•	–	–	•	–	–
	Lewostronna	Dla modelu bez stolika lub ze stolikiem zewnętrznym prawym	IN-L	–	○	–	–	○	–	–	○	–
	Dwustronna	Dla modelu bez stolików zewnętrznych	IN-LR		–	○		–	○		–	○
Wersja	Lewa		V-L	–			–			•		
	Prawa		V-R							○		
Wykończenie oparcia	Tapicerka		BA-(5)	•			•			•		
Wykończenie siedziska	Tapicerka	Gatunek tapicerki jest taki sam jak dla oparcia, kolory mogą się różnić	SE-(5)	•			•			•		
Wykończenie podstawy	Stal malowana proszkowo		BC-(3)	•			•			•		
Media	Brak			•			•			•		
	Media port Phase (położenie A) 1 × gniazdo zasilające 1 × podwójna ładowarka USB (A + C)	Kolor czarny	A-YJ001-(8)-B	1768,-			1768,-			1768,-		
	Media port Phase (położenie B) 1 × gniazdo zasilające 1 × podwójna ładowarka USB (A + C)	Kolor czarny	B-YJ001-(8)-B									
Wyprowadzenie kabla zasilającego media portu w nodze tylnej	Brak	Dla konfiguracji bez media portu		•			•			•		
	Lewej	Dla konfiguracji z media portem	VC-L	○			○			○		
	Prawej	Dla konfiguracji z media portem	VC-R									

(3) – Podaj kod koloru elementu metalowego – patrz wykończenia

(5) – Podaj kod koloru tapicerki z wybranej grupy cenowej – patrz wykończenia

(8) – Podaj standard media portu: CH13, FR, GB, GE

• Dostępny w standardzie (uwzględniony w cenie podstawowej)

○ Dostępny jako opcja (uwzględniony w cenie podstawowej)

GRUPA CENOWA 2: Cura, Valencia, Xtreme
GRUPA CENOWA 3: Main Line Flax, Silvertex, Step/Step Melange

GRUPA CENOWA 4: Blazer, skai Parotega, Synergy
GRUPA CENOWA 5: Remix 3

					GENAYA SOFA 2U 2B IN			GENAYA SOFA 3U 3B IN			GENAYA SOFA 3U 2B IN		
Stolik zewnętrzny (290 mm – szerokość użytkowa)	Brak					•			•			•	
	Lewy	Melamina (MFC)		TF-(1)-L	332,-			332,-			332,-		
		Laminat			677,-	–	–	677,-	–	–	677,-	–	–
		Fenix NTM®			734,-			734,-			734,-		
	Prawy	Melamina (MFC)		TF-(1)-R		332,-			332,-			332,-	
		Laminat			–	677,-	–	–	677,-	–	–	677,-	–
		Fenix NTM®				734,-			734,-			734,-	
Stopki	Stopki plastikowe			GD		•			•			•	
	Stopki antypoślizgowe			GDN		31,-			31,-			31,-	
	Stopki z przykręcanym mocowaniem do podłoża		2 szt. mocowania	GDS		199,-			199,-			199,-	
	Stopki z przyklejanym mocowaniem do podłoża			GDG		45,-			45,-			45,-	
Materiały drewniane i drewnopochodne	Surowiec – EU Timber regulation, z lasów certyfikowanych, certyfikat FSC – uprawnione spółki		Dla modeli bez stolików zewnętrznych	FSC		•			•			•	
	Surowiec – EU Timber regulation		Dla modeli ze stolikami zewnętrznymi	EUTR		○			○			○	
Montaż	Rozmontowany, opakowanie z kartonu			PACK-UA		•			•			•	
	Częściowo zmontowany, bez opakowania		Dla modeli ze stolikami zewnętrznymi	PACK-ABDF		○			○			○	
	Zmontowany, bez opakowania		Dla modeli bez stolików zewnętrznych	PACK-BDF		○			○			○	
Przykład zamówienia	GENAYA SOFA 2U 2B IN (IN-R BA-CUR61169 SE-CUR61168 BC-BL VC-L GD FSC PACK-UA)												

(1) – Podaj kod koloru blatu– patrz wykończenia

• Dostępny w standardzie (uwzględniony w cenie podstawowej)

○ Dostępny jako opcja (uwzględniony w cenie podstawowej)

Cennik

Genaya sofa do integracji

Siedzisko i oparcie – tapicerowane, pianka wylewana trudnozapalna.
Podstawa – rama i nogi wykonane ze stali malowanej proszkowo, stopki plastikowe w kolorze czarnym.
Integracja w układy – z innymi sofami lub pufami do integracji za pomocą dodatkowych blatów.

wersja lewa

wersja prawa

	GENAYA SOFA 4U 4B IN	GENAYA SOFA 4U 3B IN
	W 3070 mm D 670 mm H 815 mm SH 450 mm WT 98,8 kg	W 3070 mm D 670 mm H 815 mm SH 450 mm WT 93,0 kg
	Cena podstawowa (PLN) wg grupy cenowej tapicerek	
2	10662,-	9716,-
3	10732,-	9791,-
4	11263,-	10228,-
5	11691,-	10639,-

Integracja	Prawostronna	Dla modelu bez stolika lub ze stolikiem zewnętrznym lewym	IN-R	●	–	–	●	–	–
	Lewostronna	Dla modelu bez stolika lub ze stolikiem zewnętrznym prawym	IN-L	–	○		–	○	
	Dwustronna	Dla modelu bez stolików zewnętrznych	IN-LR		–	○		–	○
Wersja	Lewa		V-L	–			●		
	Prawa		V-R				○		
Wykończenie oparcia	Tapicerka		BA-(5)	●			●		
Wykończenie siedziska	Tapicerka	Gatunek tapicerki jest taki sam jak dla oparcia, kolory mogą się różnić	SE-(5)	●			●		
Wykończenie podstawy	Stal malowana proszkowo		BC-(3)	●			●		
Media	Brak			●			●		
	Media port Phase (położenie A) 1 × gniazdo zasilające 1 × podwójna ładowarka USB (A + C)	Kolor czarny	A-YJ001-(8)-B	1768,-			1768,-		
	Media port Phase (położenie B) 1 × gniazdo zasilające 1 × podwójna ładowarka USB (A + C)	Kolor czarny	B-YJ001-(8)-B	1768,-			1768,-		
	2 × Media port Phase (położenie A i B) 1 × gniazdo zasilające 1 × podwójna ładowarka USB (A + C)	Kolor czarny	AB-YJ001-(8)-B	3183,-			3183,-		
Wyprowadzenie kabla zasilającego media portu w nodze tylnej	Brak	Dla konfiguracji bez media portu		●			●		
	Lewej	Dla konfiguracji z media portem	VC-L	○			○		
	Prawej	Dla konfiguracji z media portem	VC-R	○			○		

(3) – Podaj kod koloru elementu metalowego – patrz wykończenia
(5) – Podaj kod koloru tapicerki z wybranej grupy cenowej – patrz wykończenia
(8) – Podaj standard media portu: CH13, FR, GB, GE
● Dostępny w standardzie (uwzględniony w cenie podstawowej)
○ Dostępny jako opcja (uwzględniony w cenie podstawowej)

GRUPA CENOWA 2: Cura, Valencia, Xtreme
GRUPA CENOWA 3: Main Line Flax, Silvertex, Step/Step Melange
GRUPA CENOWA 4: Blazer, skai Parotega, Synergy
GRUPA CENOWA 5: Remix 3

					GENAYA SOFA 4U 4B IN			GENAYA SOFA 4U 3B IN		
Stolik zewnętrzny (290 mm – szerokość użytkowa)	Brak				●			●		
	Lewy	Melamina (MFC)	TF-(1)-L		332,-	–	–	332,-	–	–
		Laminat			677,-			677,-		
		Fenix NTM®			734,-			734,-		
	Prawy	Melamina (MFC)	TF-(1)-R	–	332,-	–	–	332,-	–	–
		Laminat			677,-			677,-		
		Fenix NTM®			734,-			734,-		
Stopki	Stopki plastikowe			GD	●			●		
	Stopki antypoślizgowe			GDN	31,-			31,-		
	Stopki z przykręcanym mocowaniem do podłoża		3 szt. mocowania	GDS	199,-			199,-		
	Stopki z przyklejanym mocowaniem do podłoża			GDG	45,-			45,-		
Materiały drewniane i drewnopochodne	Surowiec – EU Timber regulation, z lasów certyfikowanych, certyfikat FSC – uprawnione spółki		Dla modeli bez stolików zewnętrznych	FSC	●			●		
	Surowiec – EU Timber regulation		Dla modeli ze stolikami zewnętrznymi	EUTR	○			○		
Montaż	Rozmontowany, opakowanie z kartonu			PACK-UA	●			●		
	Częściowo zmontowany, bez opakowania		Dla modeli ze stolikami zewnętrznymi	PACK-ABDF	○			○		
	Zmontowany, bez opakowania		Dla modeli bez stolików zewnętrznych	PACK-BDF	○			○		
Przykład zamówienia	GENAYA SOFA 4U 4B IN (IN-R BA-VL4052 SE-VL4052 BC-BL TF-NJ-L GD FSC PACK-UA)									

(1) – Podaj kod koloru blatu – patrz wykończenia
● Dostępny w standardzie (uwzględniony w cenie podstawowej)
○ Dostępny jako opcja (uwzględniony w cenie podstawowej)

Cennik

Genaya sofa z panelami, do integracji

Siedzisko i oparcie – tapicerowane, pianka wylewana trudnozapalna.
Panele – tapicerowane, pianka cięta trudnozapalna.
Podstawa – rama i nogi wykonane ze stali malowanej proszkowo, stopki plastikowe w kolorze czarnym.
Integracja w układy – z innymi sofami lub pufami do integracji za pomocą dodatkowych blatów.

Wersja lewa

Wersja lewa

Wersja prawa

Wersja prawa

GENAYA SOFA 3U 3B PN IN	GENAYA SOFA 3U 2B PN IN
W 2395 mm D 705 mm H 880/1205 mm* SH 450 mm WT 97,6/104,1 kg**	W 2395 mm D 705 mm H 880/1205 mm* SH 450 mm WT 91,8/98,3 kg**

	Cena podstawowa (PLN) wg grupy cenowej tapicerek	
2	8071,-	7126,-
3	8133,-	7183,-
4	8527,-	7492,-
5	8854,-	7802,-

Integracja	Prawostronna	Dla modelu bez stolika lub ze stolikiem zewnętrznym lewym		IN-R	•	–	–	•	–	–
	Lewostronna	Dla modelu bez stolika lub ze stolikiem zewnętrznym prawym		IN-L	–	○		–	○	
	Dwustronna	Dla modelu bez stolików zewnętrznych		IN-LR		–	○		–	○
Wersja	Lewa			V-L	–			•		
	Prawa			V-R				○		
Wykończenie oparcia	Tapicerka			BA-(5)	•			•		
Wykończenie siedziska	Tapicerka	Gatunek tapicerki jest taki sam jak dla oparcia, kolory mogą się różnić		SE-(5)	•			•		
Wykończenie panelu (gatunek i kolor tapicerki może być inny jak dla oparcia i siedziska)	Panele niskie, tapicerowane	Grupa cenowa:	2	P-L-(5)	1888,-			1888,-		
			3		1923,-			1923,-		
			4		2060,-			2060,-		
			5		2210,-			2210,-		
	Panele wysokie, tapicerowane	Grupa cenowa:	2	P-H-(5)	2480,-			2480,-		
			3		2520,-			2520,-		
			4		2820,-			2820,-		
			5		3103,-			3103,-		
Wykończenie podstawy	Stal malowana proszkowo			BC-(3)	•			•		
Media	Brak				•			•		
	Media port Phase (położenie A) 1 × gniazdo zasilające 1 × podwójna ładowarka USB (A + C)		Kolor czarny	A-YJ001-(8)-B	1768,-			1768,-		
	Media port Phase (położenie B) 1 × gniazdo zasilające 1 × podwójna ładowarka USB (A + C)			B-YJ001-(8)-B						

* – x/y mm – x: wysokość całkowita z niskimi panelami/y: wysokość całkowita z wysokimi panelami

** – x/y kg – x: waga całkowita z niskimi panelami/y: waga całkowita z wysokimi panelami

(3) – Podaj kod koloru elementu metalowego – patrz wykończenia

(5) – Podaj kod koloru tapicerki z wybranej grupy cenowej – patrz wykończenia

(8) – Podaj standard media portu: CH13, FR, GB, GE

• Dostępny w standardzie (uwzględniony w cenie podstawowej)

○ Dostępny jako opcja (uwzględniony w cenie podstawowej)

GRUPA CENOWA 2: Cura, Valencia, Xtreme
GRUPA CENOWA 3: Main Line Flax, Silvertex, Step/Step Melange
GRUPA CENOWA 4: Blazer, skai Parotega, Synergy
GRUPA CENOWA 5: Remix 3

					GENAYA SOFA 3U 3B PN IN			GENAYA SOFA 3U 2B PN IN		
Wyprowadzenie kabla zasilającego media portu w nodze tylnej	Brak	Dla konfiguracji bez media portu			•			•		
	Lewej	Dla konfiguracji z media portem		VC-L	○			○		
	Prawej			VC-R						
Stolik zewnętrzny (290 mm – szerokość użytkowa)	Brak				•			•		
	Lewy	Melamina (MFC)		TF-(1)-L	332,-	–	–	332,-	–	–
		Laminat			677,-			677,-		
		Fenix NTM®			734,-			734,-		
	Prawy	Melamina (MFC)		TF-(1)-R	–	332,-	–	–	332,-	–
		Laminat				677,-			677,-	
		Fenix NTM®				734,-			734,-	
Stopki	Stopki plastikowe			GD	•			•		
	Stopki antypoślizgowe			GDN	31,-			31,-		
	Stopki z przykręcanym mocowaniem do podłoża		3 szt. mocowania	GDS	199,-			199,-		
	Stopki z przyklejanym mocowaniem do podłoża			GDG	45,-			45,-		
Materiały drewniane i drewnopochodne	Surowiec – EU Timber regulation, z lasów certyfikowanych, certyfikat FSC – uprawnione spółki		Dla modeli bez stolików zewnętrznych	FSC	•			•		
	Surowiec – EU Timber regulation		Dla modeli ze stolikami zewnętrznymi	EUTR	○			○		
Montaż	Rozmontowany, opakowanie z kartonu			PACK-UA	•			•		
	Częściowo zmontowany, bez opakowania		Dla modeli ze stolikami zewnętrznymi	PACK-ABDF	○			○		
	Zmontowany, bez opakowania		Dla modeli bez stolików zewnętrznych	PACK-BDF	○			○		
Przykład zamówienia	GENAYA SOFA 3U 3B PN IN (IN-R BA-VL4003 SE-VL4003 P-H – VL4052 BC-BL TF-NJ-L GD FSC PACK-UA)									

(1) – Podaj kod koloru blatu – patrz wykończenia

• Dostępny w standardzie (uwzględniony w cenie podstawowej)

○ Dostępny jako opcja (uwzględniony w cenie podstawowej)

Cennik

Genaya sofa z panelami, do integracji

Siedzisko i oparcie – tapicerowane, pianka wylewana trudnozapalna.
Panele – tapicerowane, pianka cięta trudnozapalna.
Podstawa – rama i nogi wykonane ze stali malowanej proszkowo, stopki plastikowe w kolorze czarnym.
Integracja w układy – z innymi sofami lub pufami do integracji za pomocą dodatkowych blatów.

Wersja lewa

Wersja prawa

	GENAYA SOFA 4U 4B PN IN	GENAYA SOFA 4U 3B PN IN
	W 3100 mm D 705 mm H 880/1205 mm* SH 450 mm WT 119,2/125,7 kg**	W 3100 mm D 705 mm H 880/1205 mm* SH 450 mm WT 113,4/119,9 kg**
	Cena podstawowa (PLN) wg grupy cenowej tapicerek	
2	10662,-	9716,-
3	10732,-	9791,-
4	11263,-	10228,-
5	11691,-	10639,-

Integracja	Prawostronna	Dla modelu bez stolika lub ze stolikiem zewnętrznym lewym	IN-R	•	–	–	•	–	–
	Lewostronna	Dla modelu bez stolika lub ze stolikiem zewnętrznym prawym	IN-L	–	○		–	○	
	Dwustronna	Dla modelu bez stolików zewnętrznych	IN-LR		–	○		–	○
Wersja	Lewa		V-L	–			•		
	Prawa		V-R				○		
Wykończenie oparcia	Tapicerka		BA-(5)	•			•		
Wykończenie siedziska	Tapicerka	Gatunek tapicerki jest taki sam jak dla oparcia, kolory mogą się różnić	SE-(5)	•			•		
Wykończenie panelu (gatunek i kolor tapicerki może być inny jak dla oparcia i siedziska)	Panele niskie, tapicerowane	Grupa cenowa: 2	P-L-(5)	1888,-			1888,-		
		Grupa cenowa: 3		1923,-			1923,-		
		Grupa cenowa: 4		2060,-			2060,-		
		Grupa cenowa: 5		2210,-			2210,-		
	Panele wysokie, tapicerowane	Grupa cenowa: 2	P-H-(5)	2480,-			2480,-		
		Grupa cenowa: 3		2520,-			2520,-		
		Grupa cenowa: 4		2820,-			2820,-		
		Grupa cenowa: 5		3103,-			3103,-		
Wykończenie podstawy	Stal malowana proszkowo		BC-(3)	•			•		

* – x/y mm – x: wysokość całkowita z niskimi panelami/y: wysokość całkowita z wysokimi panelami

** – x/y kg – x: waga całkowita z niskimi panelami/y: waga całkowita z wysokimi panelami

(3) – Podaj kod koloru elementu metalowego – patrz wykończenia

(5) – Podaj kod koloru tapicerki z wybranej grupy cenowej – patrz wykończenia

(8) – Podaj standard media portu: CH13, FR, GB, GE

• Dostępny w standardzie (uwzględniony w cenie podstawowej)

○ Dostępny jako opcja (uwzględniony w cenie podstawowej)

GRUPA CENOWA 2: Cura, Valencia, Xtreme
GRUPA CENOWA 3: Main Line Flax, Silvertex, Step/Step Melange
GRUPA CENOWA 4: Blazer, skai Parotega, Synergy
GRUPA CENOWA 5: Remix 3

					GENAYA SOFA 4U 4B PN IN			GENAYA SOFA 4U 3B PN IN		
Media	Brak				•			•		
	Media port Phase (położenie A) 1 × gniazdo zasilające 1 × podwójna ładowarka USB (A + C)	Kolor czarny	A-YJ001-(8)-B		1768,-			1768,-		
	Media port Phase (położenie B) 1 × gniazdo zasilające 1 × podwójna ładowarka USB (A + C)		B-YJ001-(8)-B							
	2 × Media port Phase (położenie A i B) 1 × gniazdo zasilające 1 × podwójna ładowarka USB (A + C)		AB-YJ001-(8)-B		3183,-			3183,-		
Wyprowadzenie kabla zasilającego media portu w nodze tylnej	Brak	Dla konfiguracji bez media portu			•			•		
	Lewej	Dla konfiguracji z media portem	VC-L		○			○		
	Prawej		VC-R							
Stolik zewnętrzny (290 mm – szerokość użytkowa)	Brak				•			•		
	Lewy	Melamina (MFC)	TF-(1)-L	332,-	–	–	332,-	–	–
		Laminat		677,-			677,-		
		Fenix NTM®		734,-			734,-		
	Prawy	Melamina (MFC)	TF-(1)-R	–	332,-	–	–	332,-	–
		Laminat			677,-			677,-	
		Fenix NTM®			734,-			734,-	
Stopki	Stopki plastikowe		GD		•			•	
	Stopki antypoślizgowe		GDN		31,-			31,-	
	Stopki z przykręcanym mocowaniem do podłoża	3 szt. mocowania	GDS		199,-			199,-	
	Stopki z przyklejanym mocowaniem do podłoża		GDG		45,-			45,-	
Materiały drewniane i drewnopochodne	Surowiec – EU Timber regulation, z lasów certyfikowanych, certyfikat FSC – uprawnione spółki	Dla modeli bez stolików zewnętrznych	FSC		•			•	
	Surowiec – EU Timber regulation	Dla modeli ze stolikami zewnętrznymi	EUTR		○			○	
Montaż	Rozmontowany, opakowanie z kartonu		PACK-UA		•			•	
	Częściowo zmontowany, bez opakowania	Dla modeli ze stolikami zewnętrznymi	PACK-ABDF		○			○	
	Zmontowany, bez opakowania	Dla modeli bez stolików zewnętrznych	PACK-BDF		○			○	
Przykład zamówienia	GENAYA SOFA 4U 4B PN IN (IN-RL BA-CUR60111 SE-CUR60019 P-L-CUR60019 BC-BL GD FSC PACK-UA)									

(1) – Podaj kod koloru blatu– patrz wykończenia

(8) – Podaj standard media portu: CH13, FR, GB, GE

• Dostępny w standardzie (uwzględniony w cenie podstawowej)

○ Dostępny jako opcja (uwzględniony w cenie podstawowej)

Cennik

Genaya sofa dwustronna z panelem, do integracji

Siedziska i oparcia – tapicerowane, pianka wylewana trudnozapalna.
Panel – tapicerowany, pianka cięta trudnozapalna.
Podstawa – rama i nogi wykonane ze stali malowanej proszkowo, stopki plastikowe w kolorze czarnym.
Integracja w układy – z innymi sofami dwustronnymi do integracji za pomocą dodatkowych blatów.

GENAYA SOFA 2U/2U 4B PN IN
W 1660 mm D 1375 mm H 880/1205 mm* SH 450 mm WT 113,4/118,4 kg**

	Cena podstawowa (PLN) wg grupy cenowej tapicerek
2	9923,-
3	9999,-
4	10233,-
5	10454,-

Integracja	Prawostronna	Dla modelu bez stolika lub ze stolikiem zewnętrznym lewym	IN-R	•	–	–
	Lewostronna	Dla modelu bez stolika lub ze stolikiem zewnętrznym prawym	IN-L	–	○	
	Dwustronna	Dla modelu bez stolików zewnętrznych	IN-LR		–	○
Wykończenie oparć	Tapicerka		BA-(5)	•		
Wykończenie siedzisk	Tapicerka	Gatunek tapicerki jest taki sam jak dla oparcia, kolory mogą się różnić	SE-(5)	•		
Wykończenie panelu (gatunek i kolor tapicerki może być inny jak dla oparcia i siedziska)	Panele niskie, tapicerowane	Grupa cenowa: 2	P-L-(5)	1212,-		
		3		1247,-		
		4		1326,-		
		5		1627,-		
	Panele wysokie, tapicerowane	Grupa cenowa: 2	P-H-(5)	1618,-		
		3		1658,-		
		4		1848,-		
		5		2038,-		
Wykończenie podstawy	Stal malowana proszkowo		BC-(3)	•		
Media	Brak			•		
	Media port Phase (położenie A) 1 × gniazdo zasilające 1 × podwójna ładowarka USB (A + C)	Kolor czarny	A-YJ001-(8)-B	1768,-		
	2 × Media port Phase (położenie A i B) 1 × gniazdo zasilające 1 × podwójna ładowarka USB (A + C)	Kolor czarny	AB-YJ001-(8)-B	3183,-		
Wyprowadzenie kabla zasilającego media portu w nodze tylnej	Brak	Dla konfiguracji bez media portu		•		
	Lewej	Dla konfiguracji z media portem	VC-L	○		
	Prawej	Dla konfiguracji z media portem	VC-R			

* – x/y mm – x: wysokość całkowita z niskimi panelami/y: wysokość całkowita z wysokimi panelami

** – x/y kg – x: waga całkowita z niskimi panelami/y: waga całkowita z wysokimi panelami

(3) – Podaj kod koloru elementu metalowego – patrz wykończenia

(5) – Podaj kod koloru tapicerki z wybranej grupy cenowej – patrz wykończenia

(8) – Podaj standard media portu: CH13, FR, GB, GE

• Dostępny w standardzie (uwzględniony w cenie podstawowej)

○ Dostępny jako opcja (uwzględniony w cenie podstawowej)

GRUPA CENOWA 2: Cura, Valencia, Xtreme
GRUPA CENOWA 3: Main Line Flax, Silvertex, Step/Step Melange
GRUPA CENOWA 4: Blazer, skai Parotega, Synergy
GRUPA CENOWA 5: Remix 3

				GENAYA SOFA 2U/2U 4B PN IN		
Stolik zewnętrzny (290 mm – szerokość użytkowa)	Brak			•	•	•
	Lewy	Melamina (MFC)	TF-(1)-L	664,-	–	–
		Laminat		1354-		
		Fenix NTM®		1468,-		
	Prawy	Melamina (MFC)	TF-(1)-R	–	664,-	–
		Laminat			1354,-	
		Fenix NTM®			1468,-	
Stopki	Stopki plastikowe		GD	•		
	Stopki antypoślizgowe		GDN	31,-		
	Stopki z przykręcanym mocowaniem do podłoża	2 szt. mocowania	GDS	199,-		
	Stopki z przyklejanym mocowaniem do podłoża		GDG	45,-		
Materiały drewniane i drewnopochodne	Surowiec – EU Timber regulation, z lasów certyfikowanych, certyfikat FSC – uprawnione spółki	Dla modeli bez stolików zewnętrznych	FSC	•		
	Surowiec – EU Timber regulation	Dla modeli ze stolikami zewnętrznymi	EUTR	○		
Montaż	Rozmontowany, opakowanie z kartonu		PACK-UA	•		
	Częściowo zmontowany, bez opakowania	Dla modeli ze stolikami zewnętrznymi	PACK-ABDF	○		
	Zmontowany, bez opakowania	Dla modeli bez stolików zewnętrznych	PACK-BDF	○		
Przykład zamówienia	GENAYA SOFA 2U/2U 4B PN IN (IN-R BA-CUR61169 SE-CUR61168 P-H-CUR61169 BC-BL GD PACK-UA)					

(1) – Podaj kod koloru blatu– patrz wykończenia

• Dostępny w standardzie (uwzględniony w cenie podstawowej)

○ Dostępny jako opcja (uwzględniony w cenie podstawowej)

Cennik

Genaya pufa do integracji

Siedzisko – tapicerowane, pianka wylewana trudnozapalna.
Podstawa – rama i nogi wykonane ze stali malowanej proszkowo, stopki plastikowe w kolorze czarnym.
Integracja w układy – z innymi pufami lub sofami do integracji za pomocą dodatkowych blatów.

	GENAYA POUFFE 2U IN	GENAYA POUFFE 3U IN
	W 1660 mm D 670 mm H 450 mm SH 450 mm WT 41,3 kg	W 2365 mm D 670 mm H 450 mm SH 450 mm WT 57,0 kg
	Cena podstawowa (PLN) wg grupy cenowej tapicerek	
2	3740,-	4893,-
3	3793,-	4951,-
4	3917,-	5145,-
5	4058,-	5349,-

Integracja	Prawostronna	Dla modelu bez stolika lub ze stolikiem zewnętrznym lewym	IN-R	•	–	–	•	–	–
	Lewostronna	Dla modelu bez stolika lub ze stolikiem zewnętrznym prawym	IN-L	–	○		–	○	
	Dwustronna	Dla modelu bez stolików zewnętrznych	IN-LR		–	○		–	○
Wykończenie siedziska	Tapicerka		SE-(5)		•			•	
Wykończenie podstawy	Stal malowana proszkowo		BC-(3)		•			•	
Media	Brak				•			•	
	Media port Phase (położenie A) 1 × gniazdo zasilające 1 × podwójna ładowarka USB (A + C)	Kolor czarny	A-YJ001-(8)-B		1768,-			1768,-	
	2 × Media port Phase (położenie A i B) 1 × gniazdo zasilające 1 × podwójna ładowarka USB (A + C)	Kolor czarny	AB-YJ001-(8)-B		–			3183,-	
Wyprowadzenie kabla zasilającego media portu w nodze tylnej	Brak	Dla konfiguracji bez media portu			•			•	
	Lewej	Dla konfiguracji z media portem	VC-L		○			○	
	Prawej	Dla konfiguracji z media portem	VC-R					–	
Stolik zewnętrzny (290 mm – szerokość użytkowa)	Brak				•			•	
	Lewy	Melamina (MFC)	TF-(1)-L	332,-	–	–	332,-	–	–
		Laminat		677,-			677,-		
		Fenix NTM®		734,-			734,-		
	Prawy	Melamina (MFC)	TF-(1)-R	–	332,-	–	–	332,-	–
		Laminat			677,-			677,-	
		Fenix NTM®			734,-			734,-	

(1) – Podaj kod koloru blatu– patrz wykończenia
(3) – Podaj kod koloru elementu metalowego – patrz wykończenia
(5) – Podaj kod koloru tapicerki z wybranej grupy cenowej – patrz wykończenia
(8) – Podaj standard media portu: CH13, FR, GB, GE

• Dostępny w standardzie (uwzględniony w cenie podstawowej)
○ Dostępny jako opcja (uwzględniony w cenie podstawowej)

GRUPA CENOWA 2: Cura, Valencia, Xtreme
GRUPA CENOWA 3: Main Line Flax, Silvertex, Step/Step Melange

GRUPA CENOWA 4: Blazer, skai Parotega, Synergy
GRUPA CENOWA 5: Remix 3

				GENAYA POUFFE 2U IN	GENAYA POUFFE 3U IN
Stopki	Stopki plastikowe		GD	•	•
	Stopki antypoślizgowe		GDN	31,-	31,-
	Stopki z przykręcanym mocowaniem do podłoża	2 szt. mocowania	GDS	199,-	199,-
	Stopki z przyklejanym mocowaniem do podłoża		GDG	45,-	45,-
Materiały drewniane i drewnopochodne	Surowiec – EU Timber regulation, z lasów certyfikowanych, certyfikat FSC – uprawnione spółki	Dla modeli bez stolików zewnętrznych	FSC	•	•
	Surowiec – EU Timber regulation	Dla modeli ze stolikami zewnętrznymi	EUTR	○	○
Montaż	Rozmontowany, opakowanie z kartonu		PACK-UA	•	•
	Częściowo zmontowany, opakowanie z kartonu	Dla modeli ze stolikami zewnętrznymi	PACK-A	○	○
	Zmontowany, opakowanie z kartonu	Dla modeli bez stolików zewnętrznych	PACK-ASM	○	○
	Częściowo zmontowany, bez opakowania	Dla modeli ze stolikami zewnętrznymi	PACK-ABDF	○	○
	Zmontowany, bez opakowania	Dla modeli bez stolików zewnętrznych	PACK-BDF	○	○
Przykład zamówienia	GENAYA POUFFE 2U IN (IN-R SE-VL1048 BC-BI TF-MB-L GD FSC PACK-UA)				

• Dostępny w standardzie (uwzględniony w cenie podstawowej)
○ Dostępny jako opcja (uwzględniony w cenie podstawowej)

Cennik

Genaya blat do integracji puf i sof

Blat służący do połączenia w układ dwóch sof lub puf do integracji.
Blat – prostokątny, kątowy 90° lub kątowy 120°.
Rama – wykonana ze stali malowanej proszkowo.

			GENAYA TABLE TOP RC 1	GENAYA TABLE TOP A90	GENAYA TABLE TOP A120
			W 720/500 mm* D 490 mm WT 7,5 kg	W 705/595 x 705/595 mm* D 595 mm WT 8,7 kg	W 495/385 x 495/385 mm* D 560 mm WT 7,6 kg
			Cena podstawowa (PLN) wg wykończeń blatów		
	Melamina (MFC)		509,-	708,-	686,-
	Laminat		884,-	1194,-	1172,-
	Fenix NTM®		1061,-	1393,-	1349,-
Wykończenie blatu	Melamina (MFC) Laminat Fenix NTM®	(1)	•	•	•
Wykończenie elementów metalowych	Stal malowana proszkowo	BC-(3)	•	•	•
Materiały drewniane i drewnopochodne	Surowiec – EU Timber regulation	EUTR	•	•	•
Montaż	Zmontowany, opakowanie z kartonu	PACK-ASM	•	•	•
Przykład zamówienia	GENAYA TABLE TOP RC 1 (NJ BC-BI EUTR PACK-ASM)				

* – x/y mm – x: szerokość całkowita blatu y: szerokość użytkowa blatu po połączeniu z dwoma sofami/pufami do integracji

(1) – Podaj kod koloru blatu– patrz wykończenia

(3) – Podaj kod koloru elementu metalowego – patrz wykończenia

• Dostępny w standardzie (uwzględniony w cenie podstawowej)

Genaya blat do integracji sof dwustronnych

Blat służący do połączenia w układ dwóch sof dwustronnych do integracji.
Blat – prostokątny. Rama – wykonana ze stali malowanej proszkowo.

			GENAYA TABLE TOP RC 2
			W 720/500 mm* D 1180 mm WT 15,5 kg
			Cena podstawowa (PLN) wg wykończeń blatów
	Melamina (MFC)		929,-
	Laminat		1459,-
	Fenix NTM®		1835,-
Wykończenie blatu	Melamina (MFC) Laminat Fenix NTM®	(1)	•
Wykończenie elementów metalowych	Stal malowana proszkowo	BC-(3)	•
Materiały drewniane i drewnopochodne	Surowiec – EU Timber regulation	EUTR	•
Montaż	Zmontowany, opakowanie z kartonu	PACK-ASM	•
Przykład zamówienia	GENAYA TABLE TOP RC 2 (MB BC-WK EUTR PACK-ASM)		

* – x/y mm – x: szerokość całkowita blatu y: szerokość użytkowa blatu po połączeniu z dwoma sofami do integracji

(1) – Podaj kod koloru blatu– patrz wykończenia

(3) – Podaj kod koloru elementu metalowego – patrz wykończenia

• Dostępny w standardzie (uwzględniony w cenie podstawowej)

Wykończenia

Płyta wiórowa melaminowana (MFC)*

NJ	NC	MS	MP	MB	BI
Acacia Light	Champagne Hard Maple	Slate	Platinum	White Grey	White

Laminat

GN	IH	GW	BW	FN	CA
Acacia Light NJ Acacia Light**	Champagne Hard Maple NC Champagne Hard Maple**	Slate MS Slate**	Platinum MP Platinum**	White Grey MB White Grey**	White BI White**

Fenix NTM®

KJ	KO	KR	KP	KN	KM	KS
Nero Ingo	Blu Fes	Verde Comodoro	Rosso Jaipur	Grigio Bromo	Grigio Antrim	Bianco Cos

Metal

BL	WK	WT
RAL 9005 Jet black	RAL 9006 White aluminium	RAL 9016 Traffic white

*Płyta MFC o obniżonej o połowę emisyjności formaldehydu w stosunku do normy europejskiej E1 (spełniającej wymogi nowych niemieckich przepisow dotyczących emisji formaldehydu przez materiały drewnopochodne, obowiązująca od 01.01.2020 r.).

**Kolor laminatu odpowiada kolorowi melaminy.